DSH3

SÉPARATEURS D'HYDROCARBURES 5mg/l AVEC DÉBOURBEUR V100

POLYÉTHYLÈNE

CE
EN858-1

6645
03/04/2013

SIMOP
ÉQUIPEMENTS POUR L'ENVIRONNEMENT

Redonnons le meilleur à la terre

Cuve garantie 20 ans contre la corrosion

DÉFINITION TECHNIQUE:

Un séparateur d'hydrocarbures est destiné à séparer et stocker les hydrocarbures libres contenus dans les eaux de ruissellement. La partie débourbeur de l'appareil permet de piéger les matières en suspension (sables, graviers…).

Ces séparateurs d'hydrocarbures sans by-pass munis d'un débourbeur conviennent parfaitement pour traiter les eaux provenant de parkings couverts, stations services, garages. Pour les aires de lavage prévoir un débourbeur V200 complémentaire afin d'obtenir un volume de V300.

Rappel:
L'alarme de niveau des hydrocarbures est obligatoire en équipement complémentaire.

AVANTAGES

- Conception brevetée conforme aux normes:
  - EN 858-1
  - EN 858-2
- Cuve garantie 20 ans contre la corrosion
- Tenue en milieu salin
- Tenue en nappe phréatique et/ou terrain hydromorphe jusqu'au fil d'eau de sortie
- Poids faible
- Manutention facile
- Coalescence amovible et facilitant l'entretien
- Raccordements aisé
- Appareils tenus en stock

FONCTIONNEMENT

Le fonctionnement du séparateur d'hydrocarbures est basé sur la séparation par différence de densité des polluants non solubles contenus dans les eaux de ruissellement.
Le compartiment débourbeur permet de décanter et piéger les matières en suspension (>200µm).
Le système de coalescence, grâce à sa surface spécifique importante, permet de concentrer les hydrocarbures libres en favorisant leur collision. Les hydrocarbures remontent ensuite à la surface.
Le système d'obturation évite tout risque de relargage des hydrocarbures.

ENTRETIEN

Veiller périodiquement à ce que la ventilation ne soit pas obstruée.
La fréquence de vidange doit être adaptée aux volumes de boues et d'hydrocarbures interceptés.
Il est recommandé de vidanger l'appareil lorsque les boues atteignent 50% du volume utile du débourbeur ou que les hydrocarbures occupent 80% de la capacité de rétention du séparateur (cf. NF P16-442)
Profiter des vidanges pour nettoyer la coalescence ainsi que le système d'obturation.
Après chaque vidange, l'appareil doit être remis en eau et la flottaison de l'obturateur doit être vérifiée.

INSTALLATION

Se référer à la fiche technique P072.

SIMOP 10 rue Richedoux 50480 SAINTE-MÈRE-ÉGLISE - FRANCE - Tél. +33 (0)2 33 95 88 00 - Fax +33 (0)2 33 21 50 75
www.simop.com - e-mail : simop@simop.fr

Document non contractuel. Les cotes (en mm) sont données à titre indicatif et peuvent être modifiées sans préavis

DSH3

SÉPARATEURS D'HYDROCARBURES 5mg/l AVEC DÉBOURBEUR V100

POLYÉTHYLÈNE

SIMOP
EQUIPEMENTS POUR L'ENVIRONNEMENT

Redonnons le meilleur à la terre

CE
EN858-1

6645
03/04/2013

APPAREIL AVEC TAMPON PE:

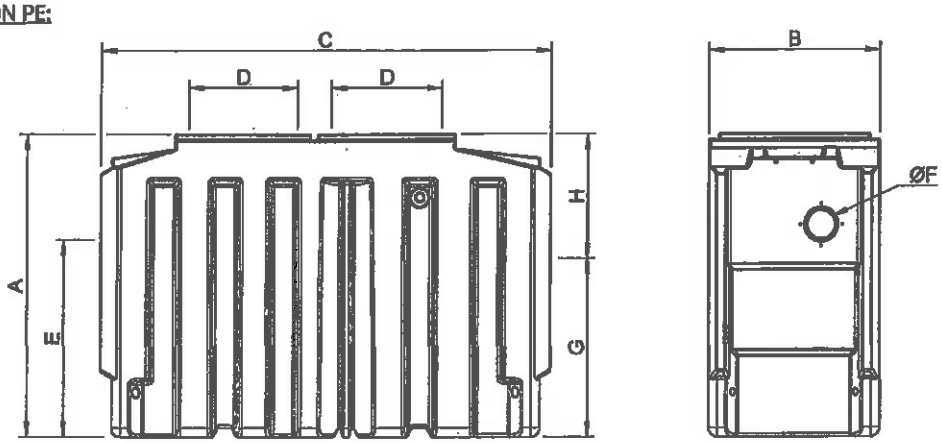

APPAREIL AVEC AMORCE PE:

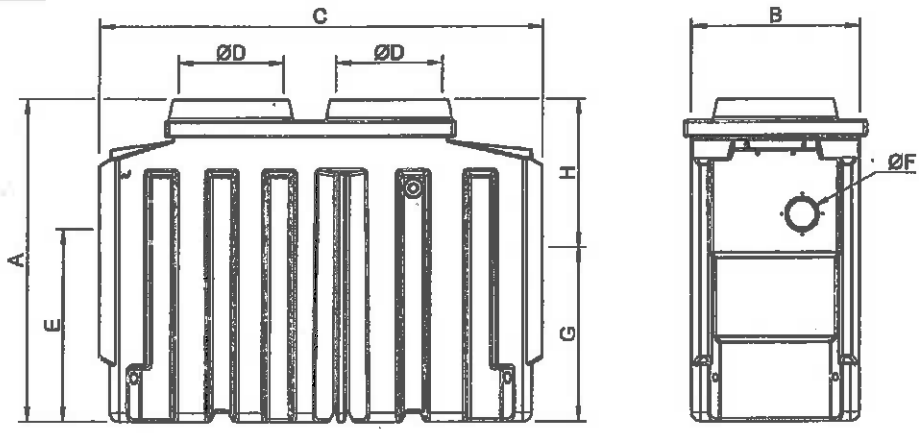

Référence	Débit traité (l/s)	Nb amorces	A	B	C	D	E	ØF	G	H	Vol débourbeur (litres)	Vol. rétention hydrocarbures (litres)
SH2/6645/01	1.5	1	970	760	1280	600x690	610	110	510	460	158	35
SH2/6645/01/00	1.5	1	1120	760	1280	600	610	110	510	610	158	35
SH2/6645/03	3	1	1280	760	1410	600x690	820	110	720	560	300	127
SH2/6645/03/00	3	1	1430	760	1410	600	820	110	720	710	300	127
SH2/6645/06	6	1	1580	850	2000	600x690	1010	160	910	670	613	79
SH2/6645/06/00	6	1	1730	850	2000	600	1010	160	910	820	613	79
SH2/6645/08	8	2	1630	940	2220	600x690	1010	160	910	720	841	80
SH2/6645/08/00	8	2	1780	940	2220	600	1010	160	910	870	841	80
SH2/6645/10	10	2	1630	940	2460	600x690	1050	160	950	680	1030	105
SH2/6645/10/00	10	2	1780	940	2460	600	1050	160	950	830	1030	105
SH2/6645/15	15	2	1900	1540	2400	590x1140	1180	200	1080	820	1556	365
SH2/6645/15/00	15	2	2050	1540	2400	750	1180	200	1080	970	1556	365

DSH3

Options :

ANH22/14320 Alarme de niveau d'hydrocarbures à alimentation électrique secteur
ANH22/14506 Alarme de niveau d'hydrocarbures alimentation électrique par panneau solaire
SNB/14220 Sonde de niveau de boues
RH6069 Réhausse réglable en polyéthylène pour appareils SH2/6645/01, SH2/6645/03 et SH2/6645/06
RH2/2030 Réhausse réglable en polyéthylène pour appareils SH2/6645/15

SIMOP 10 rue Richeux 50480 SAINTE-MERE-EGLISE - FRANCE - Tél. +33 (0)2 33 95 88 00 - Fax +33 (0)2 33 21 50 75
www.simop.com - e-mail : simop@simop.fr